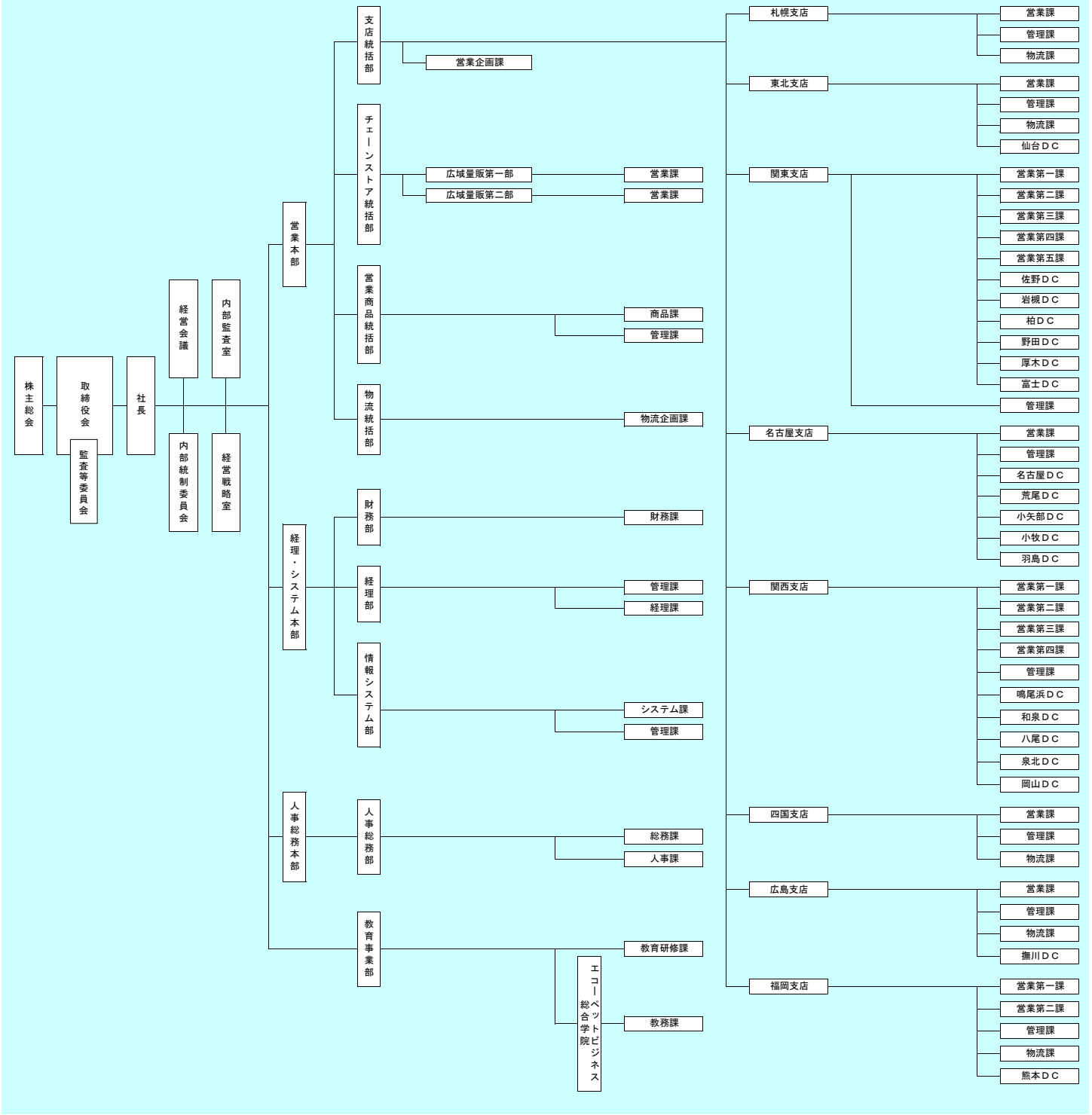第54期組織図（2024年３月１日更新）